TRIDONIC

Driver LC 35W 700/800/1050mA flexC SR ADV

Série advanced

Description du produit

_ LED driver indépendant à sortie fixe
_ Pour luminaires de classe de protection I et II
_ Pour luminaires homologués M ou MM suivant EN 60598, VDE 0710 et VDE 0711
_ Protection thermique suivant EN 61347-2-13 C5e
_ Courant de sortie réglable entre 700, 800 et 1050 mA
_ Puissance de sortie max. 35 W
_ Jusqu'à 87,5 % d'efficacité
_ Durée de vie nominale jusqu'à 50 000 h
_ 5 ans de garantie

Caractéristiques du boîtier

_ Boîtier: polycarbonate, blanc
_ Classe de protection IP20

Interfaces

_ Borniers d'entrée : bornes vissées à 0°
_ Borniers de sortie : bornes à 45°

Fonctions

_ Protection contre les surcharges
_ Protection contre les courts-circuits
_ Protection contre la tension à vide
_ Protection thermique
_ Protection contre les tensions de surcharge 1 kV
_ Protection contre les tensions de surcharge 1 kV (entre L et N)
_ Protection contre les tensions de surcharge 2 kV (entre L/N et la terre)

Application typique

_ Pour spots et downlights dans les applications de commerce et de gastronomie
_ Pour l'éclairage des panneaux et surfaces dans les applications de bureau et l'éducation

Site web

http://www.tridonic.fr/28002494

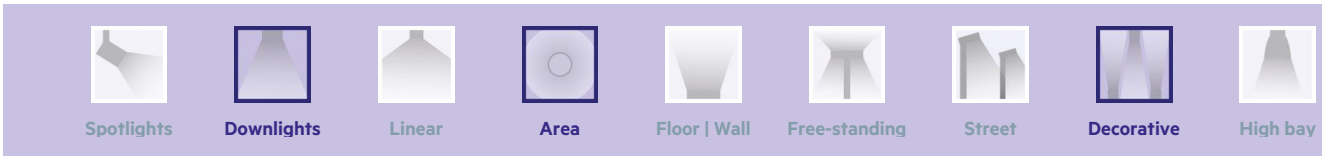

Driver LC 35W 700/800/1050mA flexC SR ADV

Série advanced

Vous retrouvez la fiche technique complète de ce produit dans la zone de téléchargement.

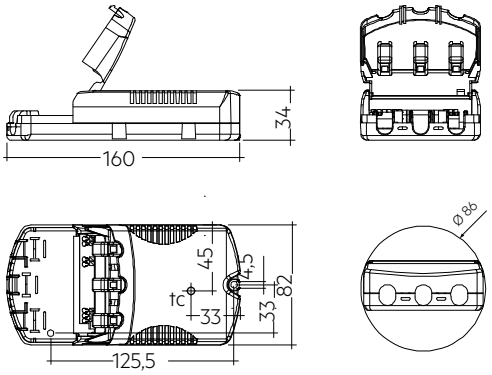

Données de commande

Type	Référence	Emballage carton	Emballage palette	Poids par pièce
LC 35W 700/800/1050mA flexC SR ADV	**28002494**	20 pièce/pièces	1.120 pièce/pièces	0,173 kg

Caractéristiques techniques

Gamme de tension d'alimentation	220 – 240 V
Plage de tension d'alimentation AC	198 – 264 V
Courant d'entrée max. (à 230 V, 50 Hz, pleine charge)	0,19 A
Fréquence réseau	50 / 60 Hz
Protection contre les surtensions	320 V AC, 1 h
Puissance d'entrée max.	42 W
Puissance absorbée typique (à 230 V, 50 Hz, pleine charge) ①	42 W
Puissance de sortie min.	17,5 W
Puissance de sortie max.	35 W
Efficacité typique (à 230 V, 50 Hz, pleine charge) ①	87,5 %
λ (à 230 V, 50 Hz, pleine charge) ①	0,95
Tolérance de courant de sortie ②③	± 10 %
Pic de courant de sortie max. ④	≤ courant de sortie + 20 %
Tension de sortie max. (U-OUT)	60 V
THD (à 230 V, 50 Hz, pleine charge)	< 10 %
Courant de sortie à ondulation résiduelle NF (< 120 Hz)	± 5 %
Sortie P_ST_LM (à pleine charge)	≤ 1
Sortie SVM (à pleine charge)	≤ 0,4
Temps d'amorçage (avec 230 V, 50 Hz, pleine charge)	≤ 0,5 s
Temps de déconnexion (à 230 V, 50 Hz, à pleine charge)	≤ 0,5 s
Temps de maintien en cas de coupure de courant (sortie)	0 s
Température ambiante ta (pour une durée de vie de 50 000 h)	40 °C
Température de stockage ts	-40 … +80 °C
Durée de vie	jusqu'à 50.000 h
Garantie	5 Année(s)
Dimensions L x l x H	159,4 x 82 x 34 mm

Certifications

IP20 SELV RoHS

Normes

EN 55015, EN 60598-1, EN 61000-3-2, EN 61000-3-3, EN 61347-1, EN 61347-2-13, EN 61547, EN 62384

Caractéristiques techniques spécifiques

Type	Courant de sortie[2]	Tension de sortie min.	Tension de sortie max.	Puissance de sortie max.	Puissance absorbée typique (à 230 V, 50 Hz, pleine charge)	Consommation typique (à 230 V, 50 Hz, pleine charge)	Rendement (à 230 V, 50 Hz, pleine charge)	Rendement (à 230 V, 50 Hz, charge minimale)	Point tc max.	Température ambiante ta	Iout select	Résistance[5]
LC 35W 700/800/1050mA flexC SR ADV	700 mA	25,0 V	50,0 V	35 W	41 W	180 mA	87,5 %	83,5 %	70 °C	-20 ... +50 °C	–	–
LC 35W 700/800/1050mA flexC SR ADV	800 mA	22,0 V	44,0 V	35 W	41 W	180 mA	87,5 %	82,5 %	75 °C	-20 ... +50 °C	0-1	ADV Type A
LC 35W 700/800/1050mA flexC SR ADV	1.050 mA	16,5 V	33,5 V	35 W	42 W	190 mA	86,0 %	80,0 %	75 °C	-20 ... +50 °C	0-2	ADV Type A

① Valeur test à 1050 mA.
② Le courant de sortie est une valeur médiane.
③ Valeur test pour un courant de sortie standard
④ Valeur test à 25 °C.
⑤ Le modèle A est un connecteur avec coupe-circuit (0 Ω).